Luminaria LED para atmósferas explosivas

EXAIL

APLICACIONES

Está diseñada para instalaciones eléctricas en áreas clasificadas tales como:

- Refinerías de petróleo, plantas químicas y petroquímicas.
- Plantas compresoras y procesadoras de gas.
- Cabinas de pintura y/o manipuleo de solventes, laboratorios de ensayos, plantas farmacéuticas, etc.
- Celdas o galpones de acopio de cereales, donde existen atmósferas de polvo combustible en suspensión.
- Ambientes donde el polvo, la corrosión o humedad afectan a una luminaria convencional.

GAS: Zona 1 y Zona 2, según IEC 60079-14 (Ed. 5) Certificada como: Ex db eb IIB + H2 T4 Gb, según IEC 60079- 0 (Ed. 6), IEC 60079-1 (Ed. 6) y IEC 60079-7 (Ed. 5) **POLVO:** Zona 21 y Zona 22, según IEC 60079-14 (Ed.5) Certificada como: Ex tb IIIC T106ºC Db, IEC 60079-0 (Ed. 6) y 60079-31 (Ed. 1). **GRADO DE PROTECCIÓN:** IP66	INTI 18.0065

CARACTERÍSTICAS

- Excepcional eficiencia de hasta 110 lm/W, permitiendo reducir significativamente el consumo eléctrico.
- Diseño compacto.
- Provisión de partes y repuestos garantizados.
- Conexionado eléctrico en recinto superior de seguridad aumentada. Se puede utilizar como paso y derivación permitiendo conexión de artefactos en paralelo.
- Giro 360° que garantiza practicidad de instalación y cableado.
- Equivalente a luminaria hasta HID 250W
- Vida útil >50.000hs.
- Soporte de acero inoxidable incluido.

FABRICACIÓN

- Cuerpo de aleación de aluminio con bajo contenido de cobre.
- Vidrio templado.
- Fijaciones y tornillos imperdibles en acero inoxidable.
- O´ ring - Grado de protección IP 66.
- Terminación en pintura esmalte sintético de secado rápido color RAL 7032.
- El artefacto cuenta con dos acometidas roscadas M20x1,5, sobre los laterales del del recinto superior.
- En los modelos P cuenta con acceso roscado de 3/4" NPT en la tapa.

A pedido: Pintura poliéster horneable y/o vidrio con difusor.

CONFIGURACIONES

CÓDIGO	POTENCIA	FLUJO LUMÍNICO	TEMPERATURA DE COLOR	TEMPERATURA CLASE GRUPO II	TEMPERATURA CLASE GRUPO III	TIPO DE MONTAJE	PESO (KG)
EXAIL 1120	35 W	3670 lm	4500 K	T4	T 106 °C	Soporte basculante	6,5
EXAIL 1120P						Acceso a caño 3/4" NPT	
EXAIL 1130	68 W	7420 lm	4500 K	T4	T 106 °C	Soporte basculante	6,5
EXAIL 1130P						Acceso a caño 3/4" NPT	
EXAIL 1130C			3000 K			Soporte basculante	
EXAIL 1130PC						Acceso a caño 3/4" NPT	

ACCESORIOS

CÓDIGO	DESCRIPCIÓN (PARA EXAIL 1120 / 1130 / 1130C)
ESLINGA 3X400	Cuerda de acero inoxidable para prevención de caídas accidentales

CARACTERÍSTICAS TÉCNICAS

Tensión de entrada	198-264 VCA 50/60Hz
Temperatura de almacenamiento	Entre -20 y 60 °C
Temperatura de funcionamiento	Entre -20 y 50 °C

EXAIL 1120P/ 1130P/1130PC

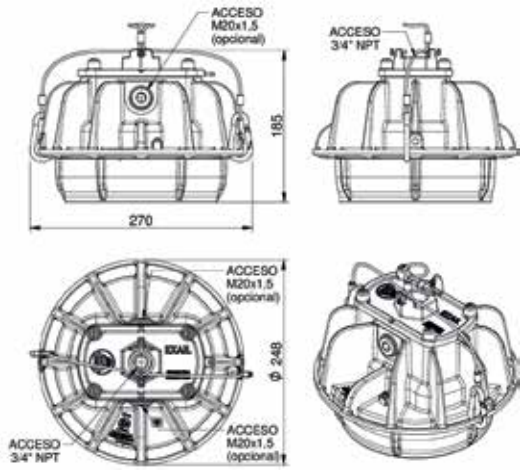

EXAIL 1120/ 1130/1130C

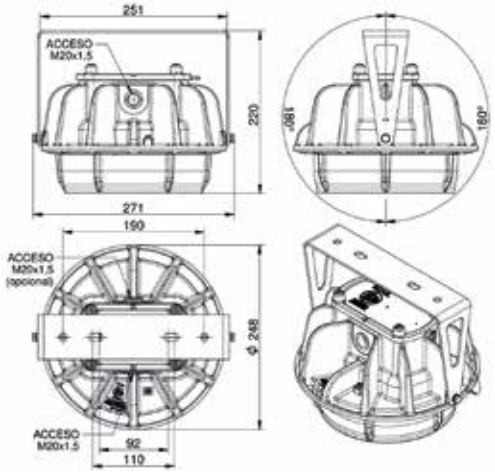

REPUESTOS

CÓDIGO	DESCRIPCIÓN	UNIDADES POR LUMINARIA 1120 1120P	1130 1130P	1130C 1130PC
RPLED15E01	Placa Led de 15 elementos 30W 4500 K Ø 80	x1		
RPLED30E04	Placa Led de 30 elementos 60W 4500 K Ø 80		x1	
RPLED30E05	Placa Led de 30 elementos 60W 3000 K Ø 80			x1
RDLED30W01	Driver de 30W para luminaria led redonda	x1		
RDLED60W01	Driver de 60W para luminaria led redonda		x1	x1

SOPORTES ESPECIALES (PARA EXAIL 1120 / 1130 / 1130C)

KS CL 420
Soporte desplazado para columna 1 ¼"

KS CL 520
Soporte desplazado para columna 1 ½"

KS CL 620
Soporte desplazado para columna 2"

KS CL 001
Soporte EXAIL con acceso 3/4" NPT a columna

DATOS FOTOMÉTRICOS

EXAIL 1120/P (35W - 3670LM) 120°x120°

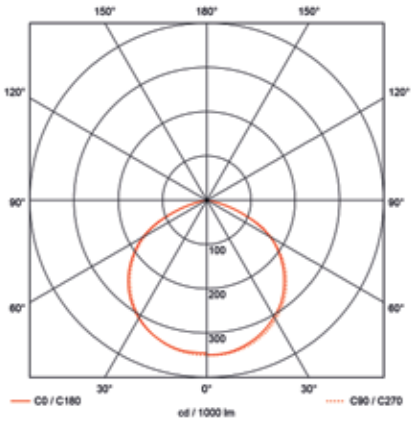

ALTURA (MTS)	EMAX (LUX)	EMED (LUX)	DIAM (MTS)
1	1210	343	3
2	278	61	7
3	110	30	10
4	67	16	14
5	40	11	17

ALTURA (MTS)	EMAX (LUX)	EMED (LUX)	DIAM (MTS)
1	2430	698	3
2	561	123	7
3	219	62	10
4	135	32	14
5	80	22	17
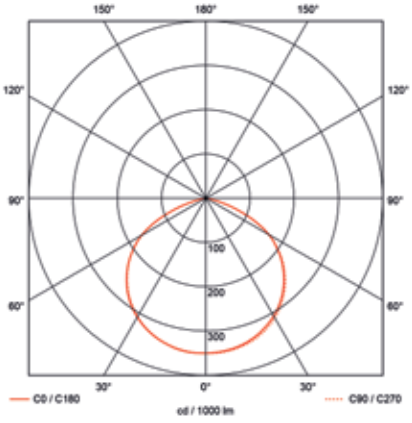
EXAIL 1130/P/C/PC (68W - 7420LM) 120°x120°